QMAX 225/350 DETALJ UGRADNJE

UGRADNJA U ASFALT

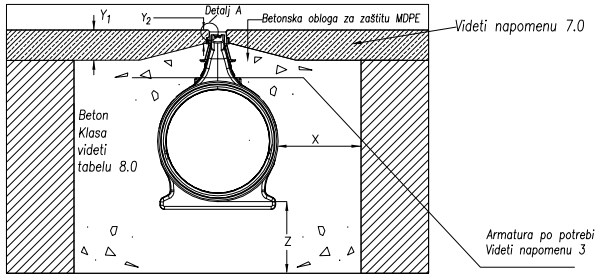

UGRADNJA U BETON

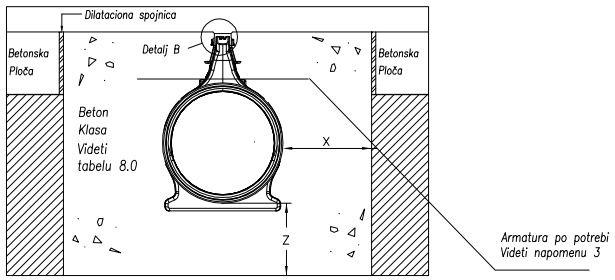

UGRADNJA U PLOČNIK(VARIJANTA 1 & 2)

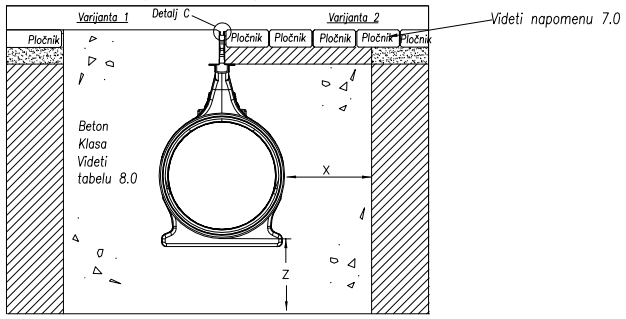

QMAX 550/700/900 DETALJ UGRADNJE

UGRADNJA U ASFALT

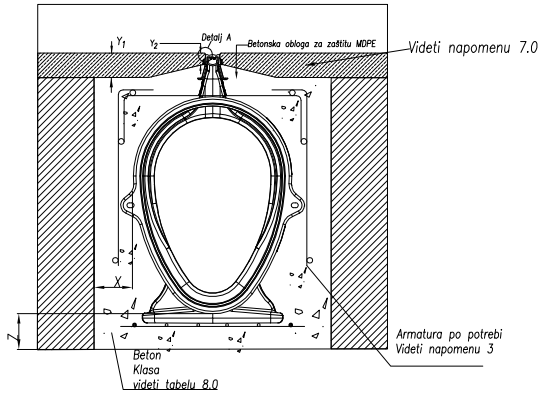

UGRADNJA U BETON

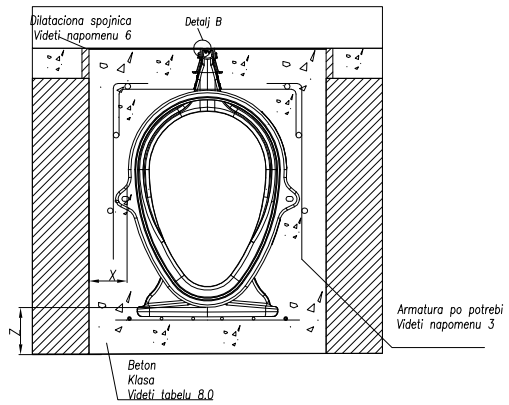

UGRADNJA U PLOČNIK (VARIJANTA 1 & 2)

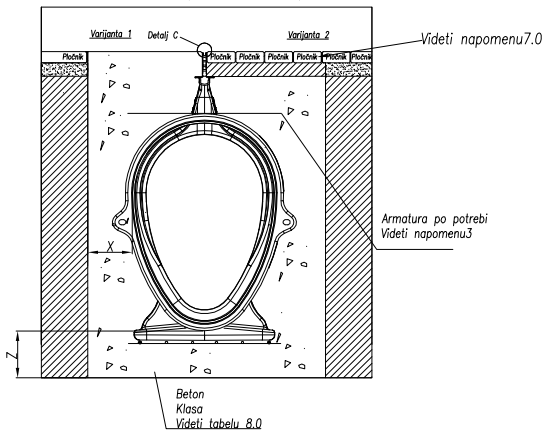

8.0

DIMENZIJE BETONSKE OBLOGE U SKLADU SA KLASOM OPTEREĆENJA				
Kanal	C250	D400	E600	F900
Qmax 225	C20/25	C20/25	C32/40 ili EU 30/37	C32/40 ili EU 30/37
X	150	150	150	200
Z	150	150	150	200
Y1	110 MAX	110 MAX	110 MAX	110 MAX
Y2	50 MAX	50 MAX	50 MAX	50 MAX
ARMATURA	NE	NE	NE	DA
Qmax 350	C20/25	C20/25	C32/40 ili EU 30/37	C32/40 ili EU 30/37
X	150	150	150	200
Z	150	150	150	200
Y1	110 MAX	110 MAX	110 MAX	110 MAX
Y2	50 MAX	50 MAX	50 MAX	50 MAX
ARMATURA	NE	NE	NE	DA
Qmax 550	C20/25	C20/25	C20/25	C32/40 ili EU 30/37
X	150	150	200	200
Z	150	150	200	200
Y1	110 MAX	110 MAX	110 MAX	110 MAX
Y2	50 MAX	50 MAX	50 MAX	50 MAX
ARMATURA	NE	NE	NE	DA
Qmax 700	C20/25	C20/25	C32/40 ili EU 30/37	C32/40 ili EU 30/37
X	150	150	200	200
Z	150	150	200	200
Y1	110 MAX	110 MAX	110 MAX	110 MAX
Y2	50 MAX	50 MAX	50 MAX	50 MAX
ARMATURA	NE	NE	DA	DA
Qmax 900	C20/25	C32/40 ili EU 30/37	C32/40 ili EU 30/37	C32/40 ili EU 30/37
X	200	200	200	200
Z	200	200	200	200
Y1	110 MAX	110 MAX	110 MAX	110 MAX
Y2	50 MAX	50 MAX	50 MAX	50 MAX
ARMATURA	NE	DA	DA	DA

Količina betona za oblogu oko Qmax kanala				
Kanal	C250	D400	E600	F900
Qmax 225	0.291 m3/m1	0.291 m3/m1	0.291 m3/m1	0.385 m3/m1
Qmax 350	0.391 m3/m1	0.391 m3/m1	0.391 m3/m1	0.504 m3/m1
Qmax 550	0.557 m3/m1	0.557 m3/m1	0.702 m3/m1	0.702 m3/m1
Qmax 700	0.683 m3/m1	0.683 m3/m1	0.848m3/m1	0.848m3/m1
Qmax 900	1.056 m3/m1	1.056 m3/m1	1.056 m3/m1	1.056 m3/m1

DATALJ A

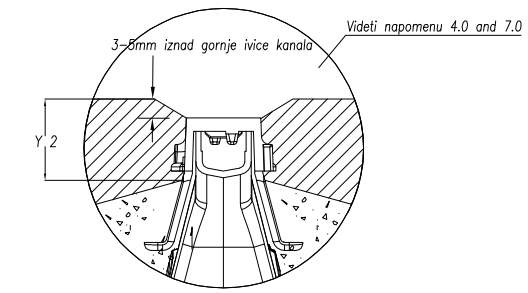

DETALJ B

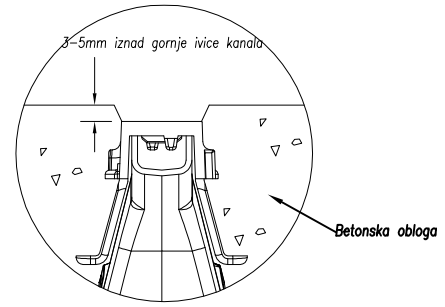

DETALJ C

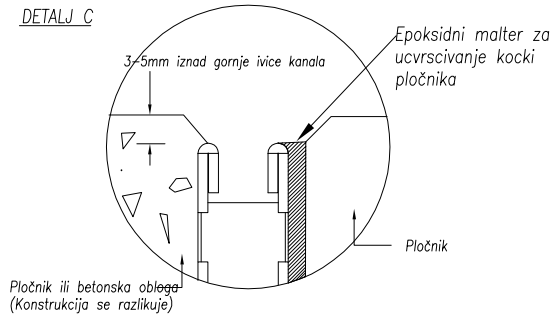

NAPOMENE:

1.0 STANJE TLA: Obavezno uzeti u obzir da prikazane minimalne dimenzije moraju biti u skladu sa postojećim stanjem tla.

2.0 POVRŠINSKA ZAŠTITA: Zabranjeno je prelaženje preko kanala pre završetka ugradnje i završne površine. Kanal treba zaštititi i sprečiti upadanje blata i kamena u kanal. Tokom ugradnje, zaštitna plastična traka (isporučuje se za ulivnim šlic elementima od pocinkovanog čelika) ili zaštitna traka od duktilnog liva (naručuje se posebno), ne sme biti oštećena ili izvađena, kako bi se sprečio ulazak šuta u kanal.

3.0 ARMATURA: Armatura koja se postavlja u betonsku oblogu zavisi od klase opterećenja i veličine kanala. Za klasu opterećenja D 400 najčešće je dovoljno samo nastaviti armaturu kolovozne konstrukcije kroz Qmax lukove ispod ulivnog šlica. Za klasu opterećenja F900 neophodno je postaviti armaturu ispod, iznad i sa strana kanala, kao što je prikazano.

4.0 BETONSKA OBLOGA: Minimalna klasa betona je data u tabeli 8.0, zavisno od veličine kanala i klase opterećenja. U toku betoniranja ne sme doći do isplivavanja kanala. Da bi se sprečilo isplivavanje ili deformacija kanala 550, 700 i 900 betoniranje treba vršiti u nekoliko faza, npr. 1 - do sredine tela kanala, 2 - do vrha jajastog dela preseka i 3 - do završnog nivoa.

5.0 DILATACIONE SPOJNICE: Detalje dilatacionih spojnica treba da odredi inženjer gradilišta u skladu sa detaljima završne površine. Podužna spojnica se najčešće formira sa svake strane betonske obloge oko kanala (kao što je prikazano). Poprečna spojnica se najčešće formira na kraju svakog segmenta kanala (npr. 100mm dubok rez testerom ili 75mm duboka ispuna plastikom).

6.0 VODONEPROPUSNOST: Na projektima gde se zahteva vodonepropusan spoj kanala, zaptivka između svaka dva kanala se mora proveriti i očistiti, a zatim premazati lubrikantom, kao što su lubrikanti za spajanje cevi. Uputstvo za spravljanje lubrikanta treba potražiti od njegovog proizvođača. ACO Qmax kanali su testirani na vodootpornost u skladu sa odredbama BS EN 1433 pri ispunjenju kanala vodom do nivoa ispod ulivnih lukova. Ugradnja mora biti u skladu sa ACO preporukama i preporukama proizvođača lubrikanata. Spojeve kanala ne treba pomerati, jer svako pomeranje može uticati na vodonepropusnost.

7.0 ZAVRŠNA POVRŠINA: Kombinovana visina asfaltnog sloja ne sme prelaziti Y1 i Y2 dimenzije iz tabele 8.0. Lukovi ispod ulivnog šlica moraju biti dobro ubetonirani.
Kod slaganja pločnika sa ACO Qmax kanalom sa Q-Slot ulivnim šlicom: prva kocka pločnika mora biti postavljena u epoksidni malter kako bi se ulivni šlic učvrstio i sprečilo pomeranje kocki pločnika.