ORJENTACIONE VISINE PRILIKOM MONTAŽE:
(sve mere prekontrolisati pre montaže)

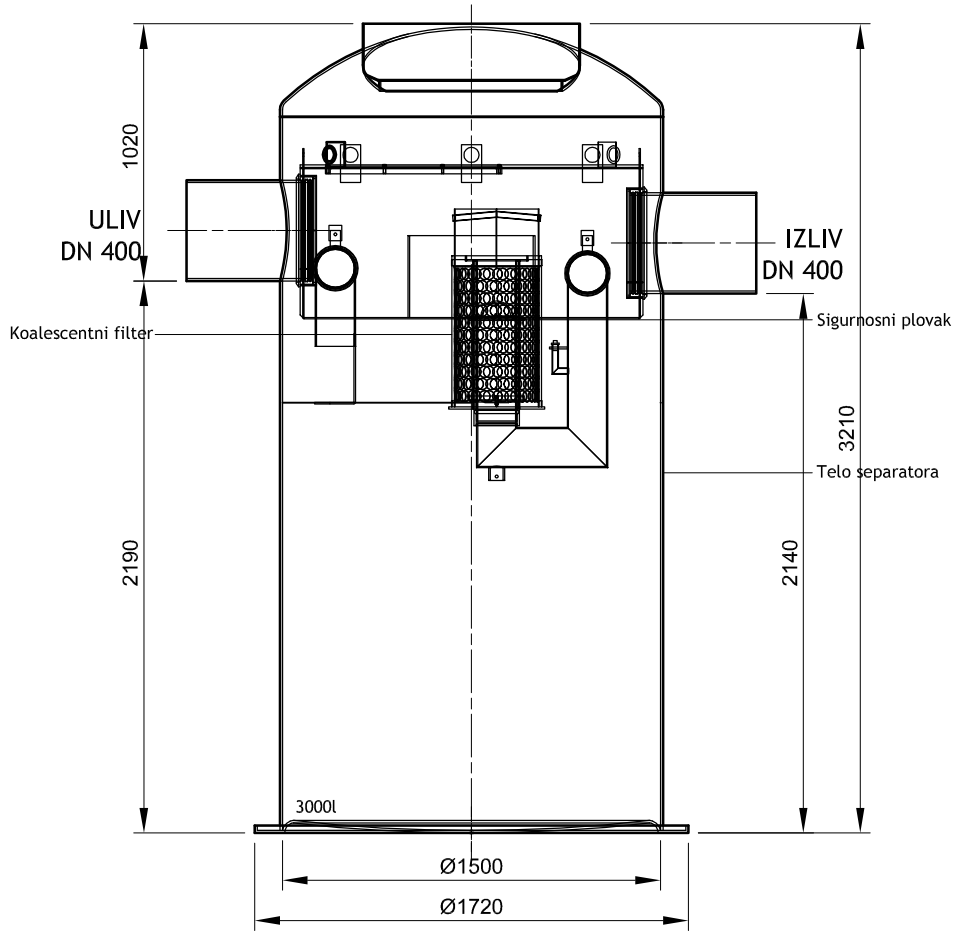

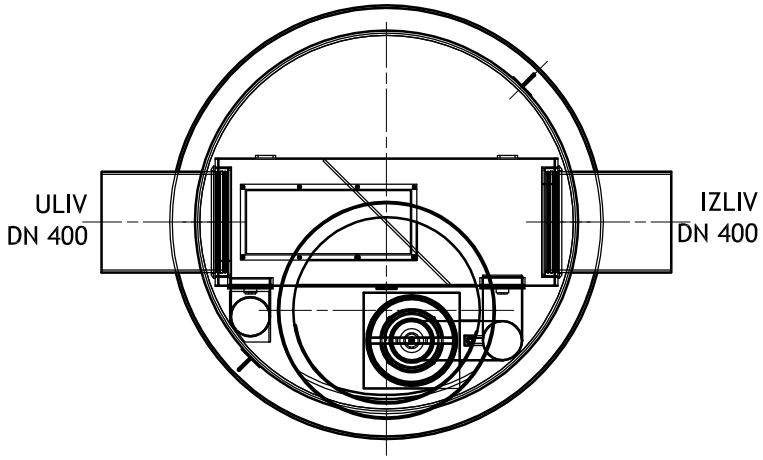

ACO Građevinski elementi d.o.o.
Mala pruga 39a
11283 Beograd
www.aco.rs
tel: +381(0)4141580
fax: +381(0)4141590
e-mail: aco@aco.rs

šifra artikla:	12549.01	NAZIV: ACO OLEOPATOR-BYPASS G-FST NS10/100/3000
razmera:	R 1:30	